KYORITSU PHYSICAL DISTRIBUTION SYSTEM NEWS NO.22-10

共立 液体用コンテナ タフテナ 中密度ポリエチレン製 KCC型 運搬容器

タフネスがコンテナの生命です・・・・・・・・・タフテナ®

業界一の納入実績を誇る信頼性の高いコンテナです。

©TEZUKA PRODUCTIONS

株式会社 共立物流システム

共立 液体用コンテナ タフテナ 中密度ポリエチレン製 KCC型 特長

頑固なようですが、共立はコンテナの哲学を売っています。日本で初めて液体コンテナを開発し普及させてきた、共立の実績と経験をご利用下さい。

差別化された物流サービスが販売競争力を高めます。
多品種少量生産・多頻度少量輸送時代にタフテナの物流サービスが商品の販売促進を一段と進めます。

広口マンホールはφ400
利便性の高い広口マンホールは密閉性の高い内蓋付、ねじ外蓋とSUSハッチ蓋を用意いたしました。

タンク部分は肉厚エンゲル成型
長期運用に対応したエンゲル成型品です。
目付35Kg～37Kg 最小板厚5mmを使用いたしました。

外枠部分は高剛性金属枠
強化型一般構造用鋼板亜鉛ドブ漬メッキ枠と、SUS製枠（特注）を用意いたしました。

タンク底は25度の漏斗構造
完全底出し方式を採用していますので、横出し方式や変形底出し方式に比べて、高粘度の液体でも内容物が残留することなくスピーディに排出できます。

内袋使用で洗浄の手間が省けます。（Dシリーズのみ）
タンクに内袋（ポリエチレン製）をセットすることで、内容物が内壁に附着せず、コンテナの洗浄作業が一段と楽になりました。又、液面の皮膜化防止にも利用されています。

KCC-V25-Fシリーズ

バルブ部分は強化フランジ一体成型品
塩ビ製ボールバルブと本体接続フランジを一体成型することにより、飛躍的に安全性がUPいたしました。

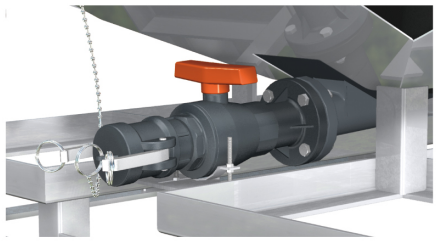

KCC-V25-Dシリーズ

サンドイッチ式配管で安全性は抜群です。
サンドイッチ式SUSフランジエルボ配管で、液漏れの心配がなく高い安全性を保証いたします。（内袋使用タイプ）

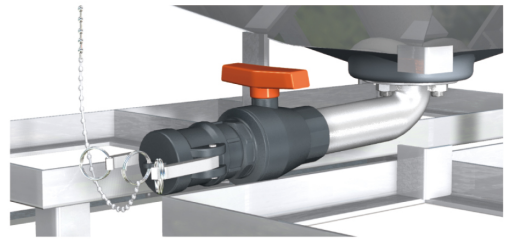

用途・充填物

食品分野	薬品分野			
•醤油	·サラシ液	•パークロロエチレン	·レブリン酸	·ワックス
•ソース	·次亜塩素酸ソーダ	·ホスホン酸	·液状ゴム	·現像液
•味液	·塩化亜鉛アンモニウム	·ポリエチレンイミン	·ラテックス	·他
•食酢	·硫酸アルミニウム	·ポリプロピレングリコール	·塩化パラフィン	
•味りん	·ポリ塩化アルミニウム	·メタンスルホン酸	·可塑剤	
•液糖	·重亜硫酸ソーダ	·臭化オクチル	·合成染料	
•果汁	·リン酸	·臭化酢酸	·界面活性剤	
•乳酸	·三塩化リン	·アニシジン	·塗料	
•ソルビット液	·ポリアクリル酸ソーダ	·スチレンオキサイド	·エマルジョン	
•クリーム	·塩化コリン	·トリアリルトリメリテート	·インキ	
•スープ	·酢酸ビニルモノマー	·ニトリアニソール	·接着剤	
	·チオグリセロール	·無水フタル酸	·洗剤	
·豆乳	·清涼飲料			
·マヨネーズ	·卵黄			
·飲料水	·他			

仕　　様

	KCC−V25−FN(H)Y (S)仕様		
外寸法	□1144×1440mmH		
タンク容量	公称1000リットル(比重1.3以下)		
製品自重	225 ±10Kg		
タンク材質	標　準	中密度ポリエチレン	(エンゲル法・2層/内：ナチュラル・外：グレー)
	シースルー		(エンゲル法・2層/ナチュラル)
枠材質	標準−Y	本体：SS400+亜鉛ドブ漬メッキ(450g/㎡) 側板：亜鉛溶融メッキ鋼板(360g/㎡)	
	SUS−S	本体：SUS304・側板：t1.5 SUS304	
マンホール	標準−N	φ400(ポリエチレンねじ外蓋(3回転締め)+PE内蓋−ガスケットなし)	
	ハッチ−H	φ400(3点SUSハッチ蓋+PE内蓋：ガスケットなし)	
エアー口	50Aネジキャップ(内径φ40)		
安全弁	なし		
排出口	50AF付ボールバルブ(PVC)+F(PP)+キャップ(合成ゴム−鎖付)		
ガスケット	EPDM／FPM／NR／CR／Si／IIR／PTFE		

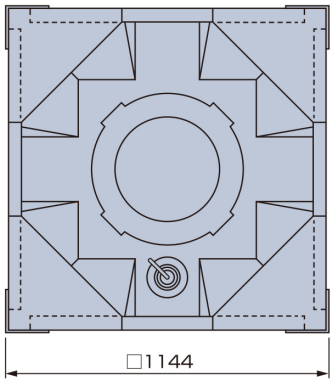

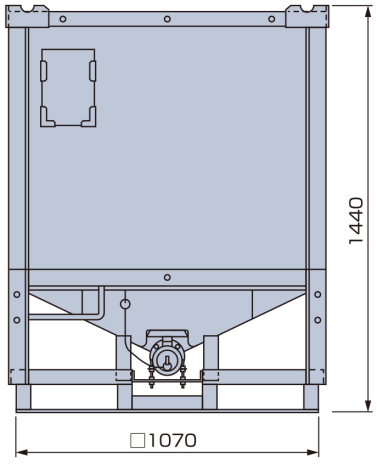

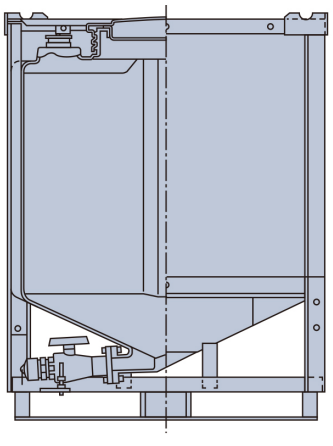

	KCC−V25−DN(H)Y (S)仕様		
外寸法	□1144×1515mmH		
タンク容量	公称1000リットル(比重1.3以下)		
製品自重	230 ±10Kg		
タンク材質	標　準	中密度ポリエチレン	(エンゲル法・3層/内：ナチュラル・外：グレー)
	シースルー		(エンゲル法・2層/ナチュラル)
枠材質	標準−Y	本体：SS400+亜鉛ドブ漬メッキ(450g/㎡) 側板：亜鉛溶融メッキ鋼板(360g/㎡)	
	SUS−S	本体：SUS304・側板：t1.5 SUS304	
マンホール	標準−N	φ400(ポリエチレンねじ外蓋(3回転締め)+PE内蓋−ガスケットなし)	
	ハッチ−H	φ400(3点SUSハッチ蓋+PE内蓋：ガスケットなし)	
エアー口	50Aネジキャップ(内径φ40)		
安全弁	なし		
排出口	50AN式ボールバルブ(PVC)+F(PP)+キャップ(合成ゴム−鎖付)		
ガスケット	EPDM／FPM／NR／CR／Si／IIR／PTFE		

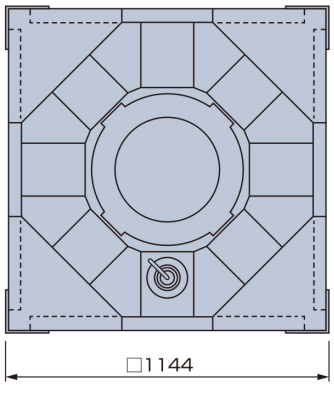

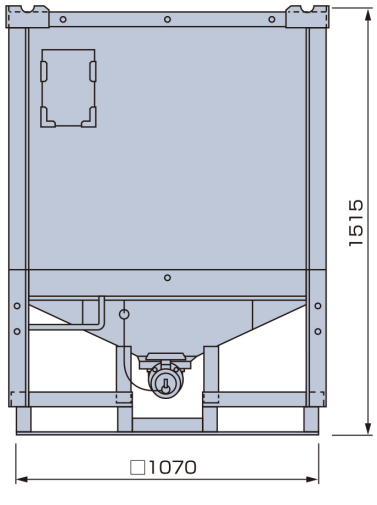

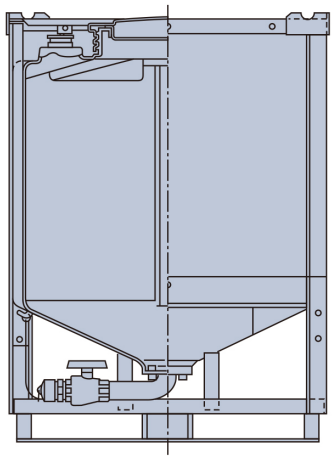

※仕様は製品の改良に伴って予告なく変更する場合もありますのでご了承ください。

組　合　せ　一　覧　表

タフテナは、充填物・設置場所・作業性などを考慮し、様々な仕様をご用意しています。下記対応表よりご検討ください。

○ 標準仕様　△ 準標準仕様　☆ 特殊仕様　× 不可

タンク形式	容量	タンク		マンホール		エアー口		排出口			内袋	フレーム			側板		吊仕様	液面計		観音扉	加温・保温		
		標準(グレー)	シースルー	ネジ	ハッチ	50A	100A	50A	65A	80A		SS+HDZ	SUS304	SS+耐酸塗装	亜鉛鋼板	SUS304		シースルー式	ホース式		配管保温	全面保温	オートヒーター
V25F	990L	△	△	○	△	○	☆	○	×	×	×	○	△	☆	○	△	△	△	☆	☆	△	☆	☆
	1000L	○																					
	1100L	△																					
V25D	1000L	○							△	☆	○												
	1100L	△																					

機種別の適用可能仕様は上表の通りです。標準仕様・準標準仕様・特殊仕様・対応不可を色別に表現しています。これ以外の特殊仕様をご希望の場合はご相談ください。

マンホール

ネジ式

ハッチ式

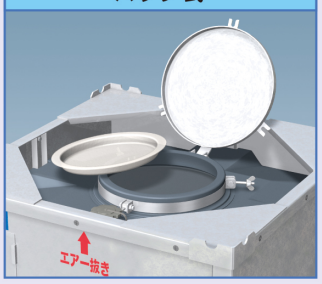

エアー口

50A

100A

V25F排出口

PVC

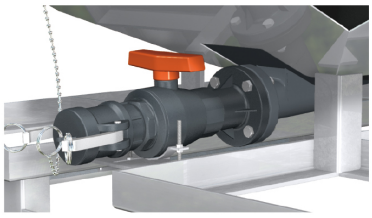

SUS304

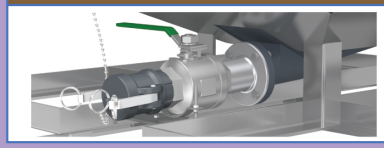

サニタリー

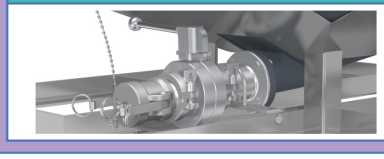

V25D排出口

PVC

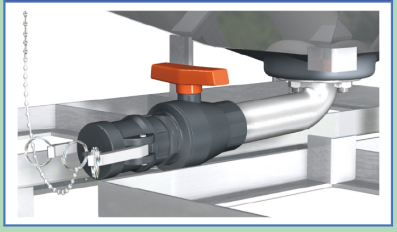

SUS304

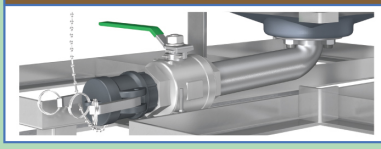

サニタリー

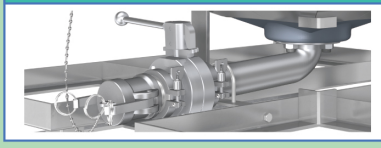

吊仕様

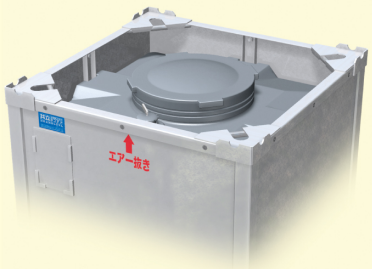

液面計仕様

シースルー式

ホース式

保温仕様

配管保温

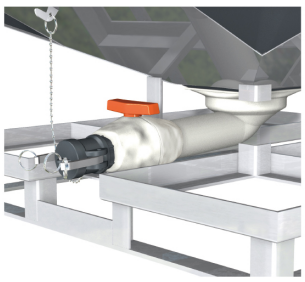

全面保温

観音扉方式

付 属 部 品 一 覧

ポリエチレン内袋	内袋用バー	内　蓋	25Fガスケットセット	25Dガスケットセット
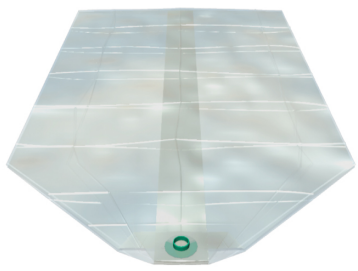		※Oリング仕様有り		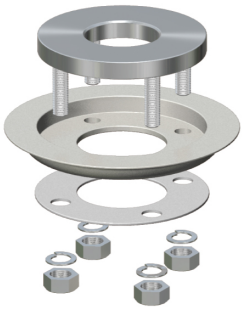

エ ア ー キ ャ ッ プ 部 品

標準タイプ	大気開放タイプ	ガス抜きタイプ	ヘパ･フィルター	負圧防止タイプ	防虫網
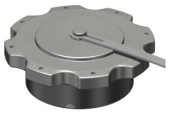	（防虫網付）	（防爆フィルタ付）		（転倒流失防止型）	材質：PE

PVCボールバルブ		PPボールバルブ	SUS304ボールバルブ	
フランジ一体型バルブ 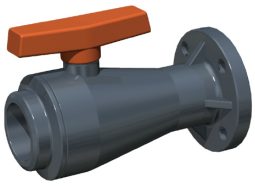			CSZ	KPDS

サニタリーバルブ				液ダレ受け
ヘルール式バルブ	アダプター付バルブ	バタフライバルブKBV-Ⅰ	バタフライバルブKBV-Ⅱ 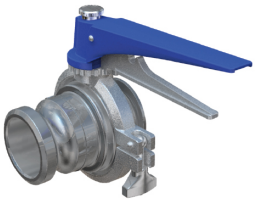	

ホ　ー　ス

レベルゲージ（フロート式）

ワンタッチアダプター・他（材質 ： PP／SUS／AL）

A	B	C	D	E

F	DC	DP	ゴムキャップ

蓋付洗浄ノズル

共立タフテナの正しいご使用方法と注意事項

①充　填

内袋使用時、別紙「内袋取扱い説明書」をご参照ください。

○新規に納入されたコンテナは簡易洗浄されていますが、ご使用前に内溶液に合わせた洗浄を行ってください。

○液体 / 非危険物・非毒劇物 / 比重 1.3 以下 / 常圧でご使用ください。

○比重 1.3 を超える液体の場合は、強化タイプのタフテナをご使用ください。

○内容物温度 50℃以下でご使用ください。

○コンテナの密閉は常温に冷却し、負圧が発生しない様に、ご注意ください。

○耐薬品性を十分確認してからご使用ください。

②排　出

○排出バルブを開ける前に、必ずエアー口を開放してください。

○内袋使用時は、エアー口の開放のみで、内袋上部・固定セット部は絶対に外さないでください。

○排出バルブの開閉は手で行い、工具等を使用し無理に開閉しないでください。

③荷役・輸送

○フォークリフトの運転は、有資格者が行ってください。
（フォーク爪は十分に差込。/ 急発進・急停車・急旋回・急上昇は禁止。）

○フォークリフトの爪先で、直接タフテナの側面を押さないでください。
（角材等を当て、保護してください。）

○吊上げ作業には、吊仕様のタフテナをご使用ください。

○運送時、タフテナ同士がぶつからない様に、角材等を間に挟んでください。

○輸送時、タフテナは必ず平積みにしてください。

○輸送時、ロープ・ワイヤー等で確実にトラックに固定してください。

○輸送時、トラックの過積載のない様に、十二分にご注意ください。

④保管・洗浄

○平坦な場所に保管してください。

○段積みは、充填時 2 段 / 空缶時 3 段以下でご使用ください。

○自然災害（強風・地震等）が予測される場合は、平置にしてください。

○高圧水洗浄 150kPa 以下、温水 60℃以下で洗浄してください。

○コンテナに入る場合は、酸欠にならない様、換気・監視人等にご配慮ください。

○タンク天板に乗らないように、作業してください。
（天板で作業が多い場合、足場を確保 / 足場付仕様をご使用ください。）

○コンテナ内に人が閉じ込められない様に、十分管理してください。

⑤始業点検（外観・目視）

コンテナの安全運用・経済性確保のため、下記内容の点検を実施してください。

	項目		異常時の処理
外装・補強枠	破損・変形		修理/交換
	ボルト、ナットの緩み・脱落		増締め/補充
	錆・腐食		修理/交換
	マーキングの損傷		補修/再塗装
PEタンク	破損・変形		交換
	負圧による天板の陥没		修理/交換
機能部品	排出バルブ	液漏れ/部品の損傷	部品交換
		ハンドル操作・固い（高温によるシートリング部の変形）	
		ハンドル操作・緩み（シートリングの摩耗）	
	エアーキャップ	液漏れ/部品の損傷	
	ねじ外蓋	紫外線劣化（5年程度）/部品の損傷	
	内蓋	嵌合不具合/部品の損傷	
	ガスケット	液漏れ/劣化具合（～3年程度）	

⑥タフテナの寿命判断

1.使用頻度　（運送距離×回数/月）
2.扱い方　（正規な取扱い/乱暴な取扱い）
3.内容物　（PEに対する腐食性の強弱・温度）

保守点検や手入れの程度（始業/6ヶ月/12ヶ月/定期点検）等、取扱い条件により大変判断の難しいものです。共立タフテナを構成別に見ると、

外装・補強枠の寿命（外観・目視検査にて、おおよその判断が出来ます。）

PEタンクの寿命は（外観・目視検査にて、判断がほとんど出来ません。）

4.サンプリング検証（引張試験・紫外線及び薬品・酸化劣化度-標準品の75%以下）

5.ユーザーの一例（サンプリング検証実施-7年/運用上事故例により-10年）

注意寿命	3年～
危険寿命	6年～
廃棄寿命	7年

メーカーとしては一つの判断基準として、上記ご推奨いたします。

⑦廃　棄

○コンテナ内の内容物・付着物は、お客様側にて確実に洗浄・処置してください。

○部品を取り外し、外枠（金属）/ タンク（PE）を分離し、廃棄物として処理してください。

○必要に応じ、地元の正規廃棄業者と十分な打合わせを行ってください。

○新しいコンテナ注文と引き換えに、不用コンテナの下取りサービスを実施しております。弊社、営業にご相談ください。

共立物流機器

株式会社 共立物流システム

本　　社　大阪市中央区瓦町1-6-10　JPビル
大阪営業所　電話　大阪(06)6227-0210(代)〒541-0048
ファクシミリ　大阪(06)6227-0219
東京営業所　東京都中央区日本橋小伝馬町15-18
電話　東京(03)5695-0951(代)〒103-0001
ファクシミリ　東京(03)5695-0954
名古屋営業所　名古屋市中区錦1-17-13名興中駒ビル
電話　名古屋(052)218-2087(代)〒460-0003
ファクシミリ　名古屋(052)222-9400

お問合せ先

2022.8.5000